Camtraptions PIR v4 Manuel [FR] *(extract)*

Voyant indicateur de mouvement frontal

Le voyant indicateur de mouvement frontal est un outil utile pour tester le champ de détection et la portée du capteur lors de la configuration. Lorsqu'il est actif, le voyant clignote en rouge à travers la lentille PIR blanche chaque fois qu'un mouvement est détecté, vous aidant à visualiser exactement quand et où le capteur réagit.

Le voyant indicateur reste actif pendant cinq minutes après la première mise sous tension du capteur ou après toute pression de bouton. Il se désactive ensuite automatiquement pour économiser l'énergie et éviter que la lumière n'attire l'attention sur le capteur lorsqu'il est déployé sur le terrain.

Le voyant est lumineux et visible dans une large gamme de conditions d'éclairage, ce qui le rend efficace pour la configuration en intérieur comme en extérieur.

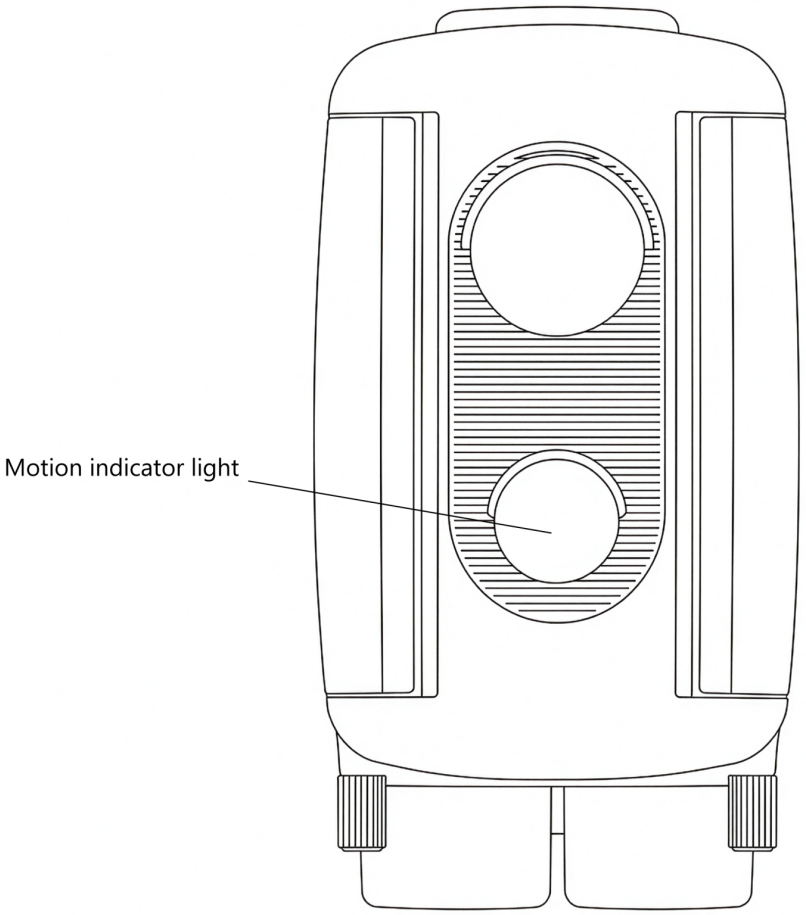

Pour des conseils pratiques sur l'utilisation du voyant indicateur pour affiner la zone de déclenchement, consultez la section Contrôle du champ de détection de ce manuel.

Exported from docs.camtraptions.com.